新組織（2015年4月）

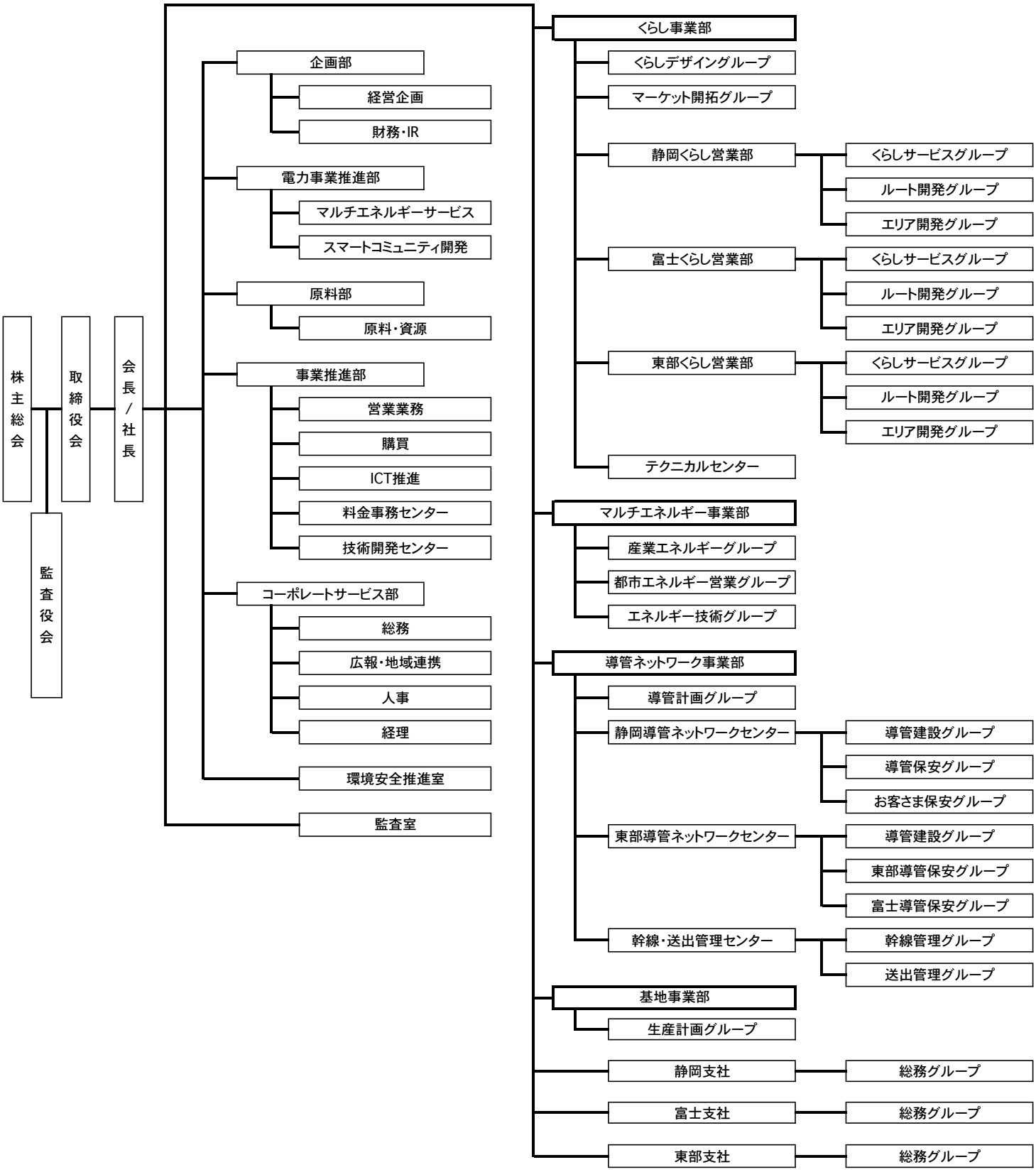
株主総会
取締役会
監査役会
会長／社長
企画部
経営企画
財務・IR
電力事業推進部
マルチエネルギーサービス
スマートコミュニティ開発
原料部
原料・資源
事業推進部
営業業務
購買
ICT推進
料金事務センター
技術開発センター
コーポレートサービス部
総務
広報・地域連携
人事
経理
環境安全推進室
監査室
くらし事業部
くらしデザイングループ
マーケット開拓グループ
静岡くらし営業部
くらしサービスグループ
ルート開発グループ
エリア開発グループ
富士くらし営業部
くらしサービスグループ
ルート開発グループ
エリア開発グループ
東部くらし営業部
くらしサービスグループ
ルート開発グループ
エリア開発グループ
テクニカルセンター
マルチエネルギー事業部
産業エネルギーグループ
都市エネルギー営業グループ
エネルギー技術グループ
導管ネットワーク事業部
導管計画グループ
静岡導管ネットワークセンター
導管建設グループ
導管保安グループ
お客さま保安グループ
東部導管ネットワークセンター
導管建設グループ
東部導管保安グループ
富士導管保安グループ
幹線・送出管理センター
幹線管理グループ
送出管理グループ
基地事業部
生産計画グループ
静岡支社
総務グループ
富士支社
総務グループ
東部支社
総務グループ